ATILA STÝL s.r.o., +420 604 319 214, obchod@atilastyl.cz, www.atilastyl.cz

Trapézové plechy

Montážní návod

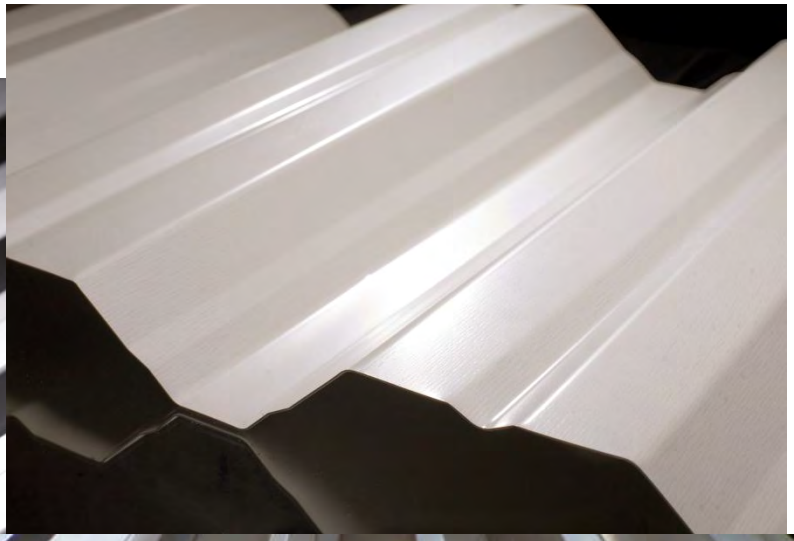

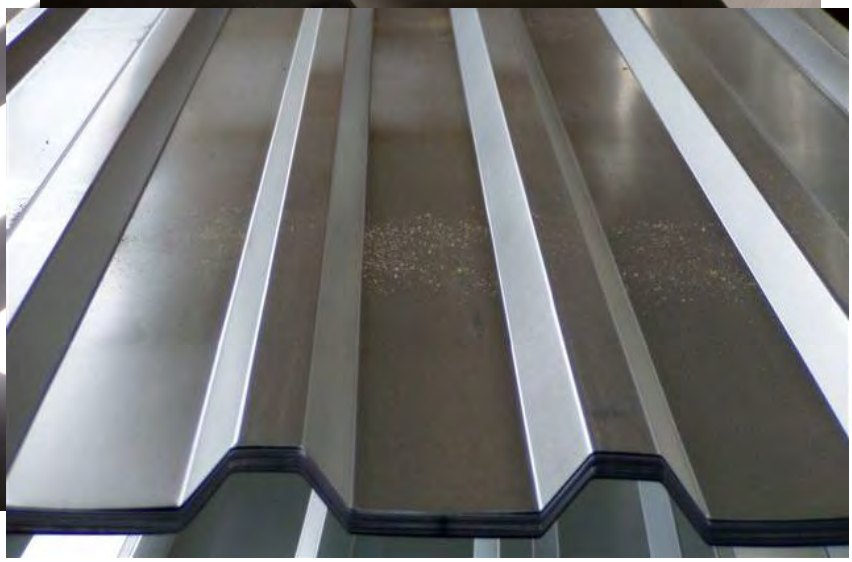

Základní informace o výrobku

Funkce
univerzální lehká střešní krytina
použití v každých klimatických podmínkách

Použití
stavba obchodních , průmyslových, hospodářských, výrobních, logistických a zemědělských objektů
rekonstrukce starších hal
nahrazování nevyhovujícího eternitu
stavba přístřešků, pergol

Elementy střešního systému
systém bezpečnosti na střeše
systém odvětrání střechy
systém odvodu vody ze střechy
klempířské výrobky

Technické parametry

trapézové plechy dělíme na krycí stěnové a střešní + na konstrukční, pro použití v konstrukcích bez vaznic, v nosných konstrukcích s velkým rozpětím podpor a jako ztracené bednění do železobetonových konstrukcí
výroba z oceli o vysoké kvalitě z nejlepších evropských hutí
široká paleta 35 barev
použití v konstrukcích s velkým rozpětím
kvalitně balené během přepravy

Charakteristika

Trapézové plechy:	krycí		konstrukční
Dostupné povlaky:	Metalické povlaky	Metalické + organické povlaky	Metalické a organické povlaky
Tloušťka plechu:	0,50 mm; 0,70 mm	0,50 mm; 0,60 mm; 0,70 mm	0,75 mm; 0,88 mm; 1,00 mm; 1,25 mm
Povlaky:	pozink Z275, aluzink AZ185 + Easyfilm™	pozink Z275 + polyester, polyester mat, HPS200, PVC(F), PVDF	pozink Z275,pozink Z275 + polyester 15 µm
Druh oceli:	S250GD (konstrukční ocel s hranicí plasticity 250 MPa a odolností vůči roztahování 330 MPa); nerezová (1.4301)		S320GD(konstrukční ocel s hranicí plasticity 320 MPa a odolností vůči roztahování 330 MPa)
Barvy:		Paleta 35 barev	Barva 9010 a 9002
Délka:	na přání klienta		
Maximální délka archu:	závisí na profilu		

Speciální úprava povrchu – **DRIP STOP** – volitelný speciální povlak proti kondenzaci (skapávání kondenzátu), vhodná především u hospodářských stavení pro ustájení zvěře a v objektech kde dochází ke srážení vody vlivem velké vlhkosti prostředí.

Druhy profilů stěnových a střešních trapézů

Nástěnné:	Střešní:
BPO – profil optický	BTD 10
BTS 10	BTD 18
BTS 18	BTU 20
BTS 18.138 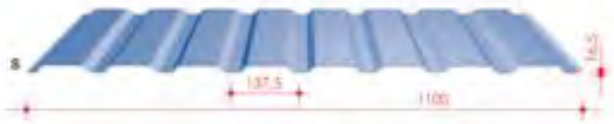	BTD 18.138
BTU 20	BTD 35
BTS 35 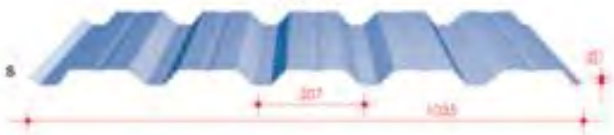	BTD 45
	BTD 45.333

Druhy profilů konstrukčních trapézů

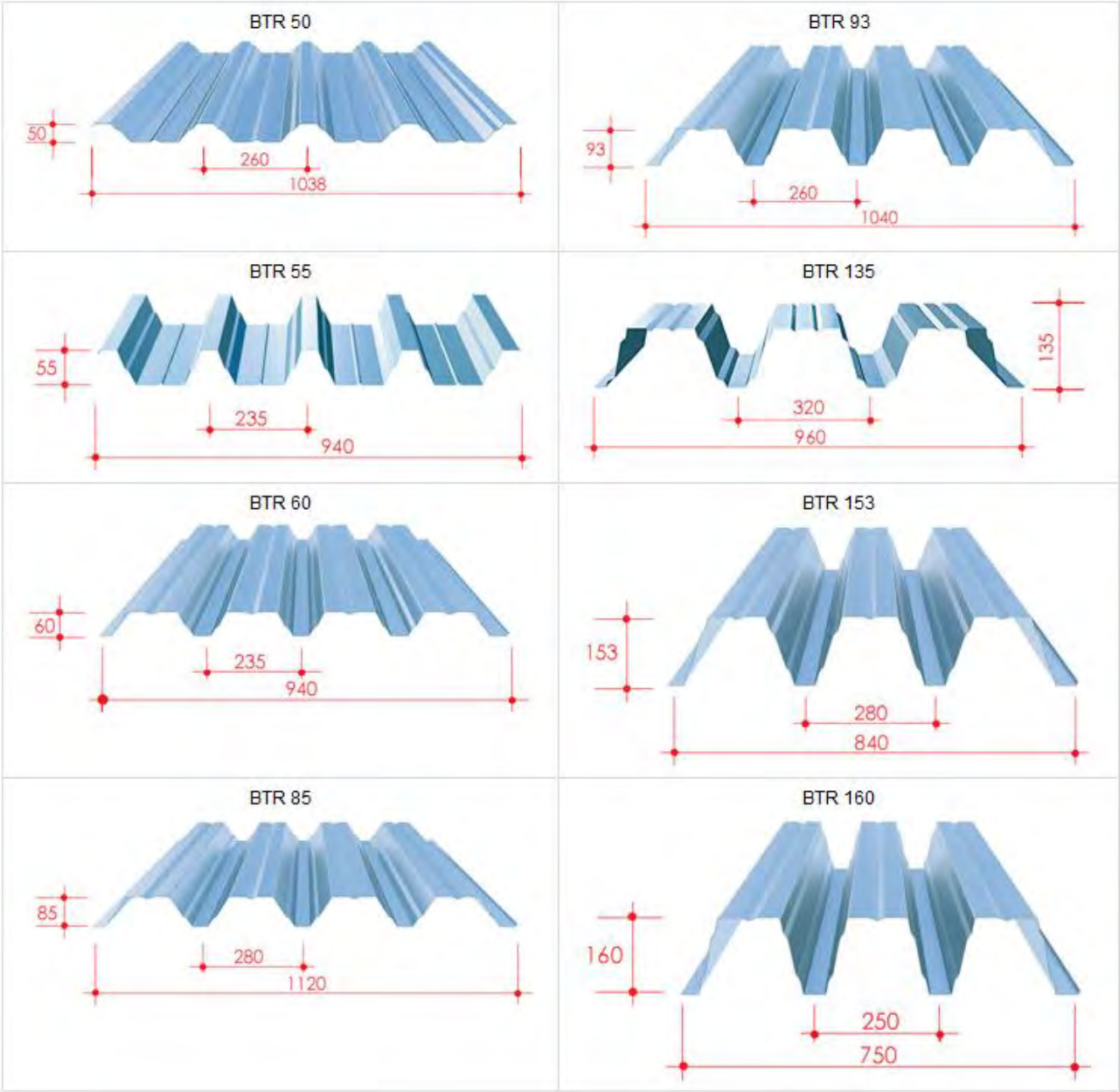

Střešní a stěnové trapézové plechy

Trapézové plechy je vhodný matriál pro pokrytí střech a stěn. V obytném stavebnictví se používá především jako krytina stěn a střech garáží, altánů, přístřešků a střech domů. Široká paleta barev a profilů Vám umožňuje použít trapézové plechy v libovolném prostředí.

- Krycí trapézy používáme jako nástěnné nebo střešní prvky v opláštění od malých altánů (BTD 18) až po aplikaci na průmyslových halách (až BTD 45)

- Konstrukční trapéz se používá do konstrukcí střech bez vaznic, v nosných konstrukcích s velkým rozpětím podpor a jako ztracené bednění do železobetonových konstrukcí.

Základní podmínky pro montáž

- Trapézové plechy můžou být používány na všech typech střech se spádem minimálně 4°
- Střecha – laťování musí být rovnoběžné s hřebenem, menší odchylky do 5cm lze zakrýt oplechováním
- Laťování musí být v rovině s tolerancí 1cm aby při zatížení nedocházelo k deformaci tabulí
- Podkladové latě při hobby použití (altány, pergoly) se používají rozměrů 50x30mm nebo 60x40mm,

  v průmyslových použitích nosníky dle návrhu projektanta
- Pro pohyb po krytině je třeba použít vhodnou obuv s měkkou podešví, která by měla být pokaždé očištěna. Našlapovat by se mělo vždy do oblasti kde je krytina podložena latí.
- Střih se provádí jen pomocí elektrických nůžek, v případě

  menších střihů se používají klempířské nůžky.

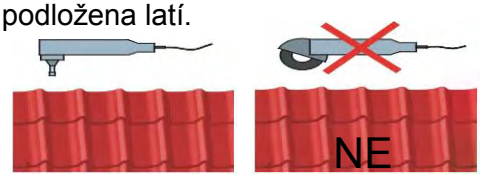

  !Použití úhlové brusky s řezným kotoučem je přísně zakázáno!

Přeprava

- Doporučuje se přeprava vozidly s plachtou tak, aby krytina nepřečnívala a byla zabezpečená proti posunutí jak jednotlivých plechů, tak palety.
- Krytina je standardně dodávaná na dřevěných paletách na míru, se kterými je možno manipulovat vysokozdvižným vozíkem nebo jeřábem. Při ručním přenášení je třeba uchopit jednotlivé plechy za okraj po délce tak, aby nedošlo k poškození okrajů krytiny. Pokud manipulujete s jednotlivými kusy trapézů, mějte na paměti, že dlouhé trapézy nesmí být zvedány za konce, ani se nesmí o sebe nebo podloží třít. V případě přesunu ručně se doporučuje použít několik trámků opřených o střechu (mezi zemí a okapovou hranou) a po nich vytahovat šablony na střechu. Vždy se musí zamezit ohýbání, či tření jednotlivých šablon mezi sebou.

Střešní konstrukce

- Plechové trapézy mají výhodu malých nároků na nosnost střechy cca 5ks/m^2, tedy konstrukci střechy dimenzovat hlavně s ohledem na klimatické podmínky příslušné oblasti.

- **Střešní konstrukce** může být zateplená pro účely podkroví (nadkrokevní izolace Balextherm soft) překrytá paropropustnou střešní folií Aspira nebo podkroví neobyvatelné, pak postačuje na krokve připevnit střešní folii. Spoje folie by se měli spojit samolepící lepenkou na střešní folie. Odvětrání prostoru pod krytinou a tím zamezení kondenzování vody je pomocí kontra latí kladených přes folii. Standartní laťování se provádí latěmi 50x30mm nebo 60X40mm v rozestupech – první lať na okapovou hranu krokví, další lať v rozestupu 120mm a pak směrem k hřebeni po max 500mm. Pokud budou na střeše instalovány sněhové zábrany nebo kominická lávka, je nutné v oblasti pod krytinou zesílit laťování.

Řez laťování

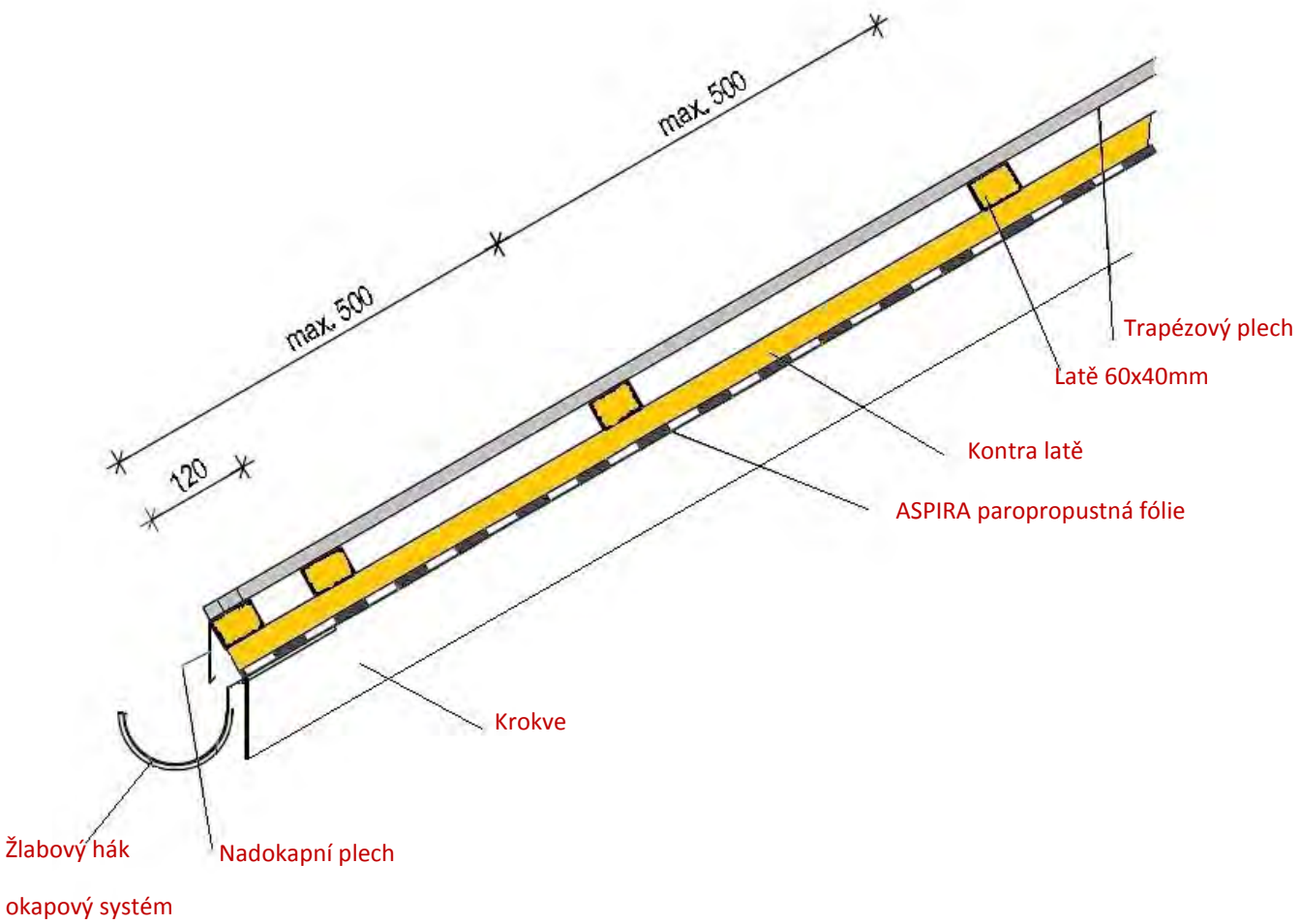

Montáž trapézových plechů

- Přesně vyrobené formáty trapézových plechů je nejlepší začít klást z dobře přístupné pravoúhlé strany střechy, tak aby založení bylo co možná nejvíce kolmé k okapové a hřebenové hraně
- Pokud používáme nadokapní plech začínáme jeho připevněním jako první, dále před samotnou montáží plochy střechy instalujeme ochranné pásy proti ptákům, žlabové háky, větrací mřížky, štítové zavětrování spodní a případně další doplňky.
- Trapéz pokládáme na latě vždy širším úžlabím dolů
- Tabule pokládáme od spodu směrem k hřebeni, po spádu může být jedna nebo více tabulí. Přeložení tabulí je po spádu při sklonu do 30° min 400mm, při sklonu více než 30° min 200mm. Dáváme při tom pozor na pravoúhlost položení k okapní hraně a hřebenu!
- Tabule srovnávejte tak, aby dobře zapadali do předešlých tabulí
- Pokud máme na střeše úžlabí, jeho montáž provádíme vždy na bednění nebo na hustý rošt latí, přesahy dílů střechy do úžlabí minimálně 300mm.
- Montáž krytiny provádíme šrouby 4,8x35mm s plochou hlavou do dřevěných latí nebo případně šrouby do oceli. Množství šroubů je cca 8ks/m^2.
- Pro spojování trapézů mezi sebou používáme samovrtné šrouby 4,8x20mm, rozmístěné cca 0,4m po délce tabule
- Po montáži plochy přejděte k pokládce hřebenáčů. Pokládka se dělá proti směru nejčastějších větrů s přesahem cca 150mm, tak aby se minimalizovalo zatékání. Před upevněním se vkládá pod hřeben profilové těsnění nebo větrací pás, pak teprve hřebenáče přišroubujeme.
- Šrouby jsou dodávány s těsnící podložkou z materiálu EPDM odolávající vysokým teplotám a UV záření, tento materiál nekřehne a zůstává trvale pružný, tím je dosažena těsnost střechy. Ke každému odstínu střechy je dodávána příslušná barva šroubů.
- Důležité je nepřetahovat šrouby, tak aby příliš vylézal těsnící materiál z podložky (při správném utažení vyleze těsnění cca 1mm přes podložku), utahovat šrouby kolmo ke krytině v úžlabí, tak aby se těsnění opíralo rovnoměrně.

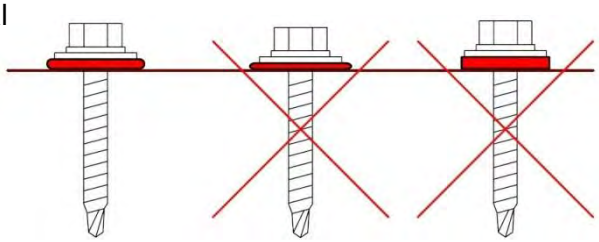

Spojení a utěsnění detailů

Hřebenáč

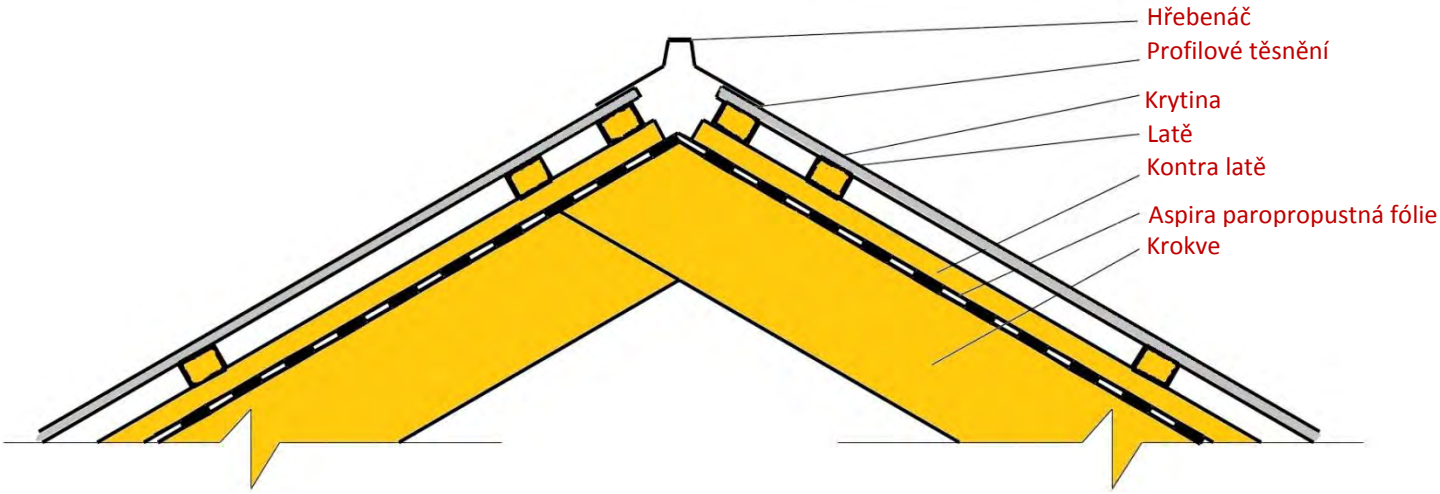

Ukončení střechy lemovkou

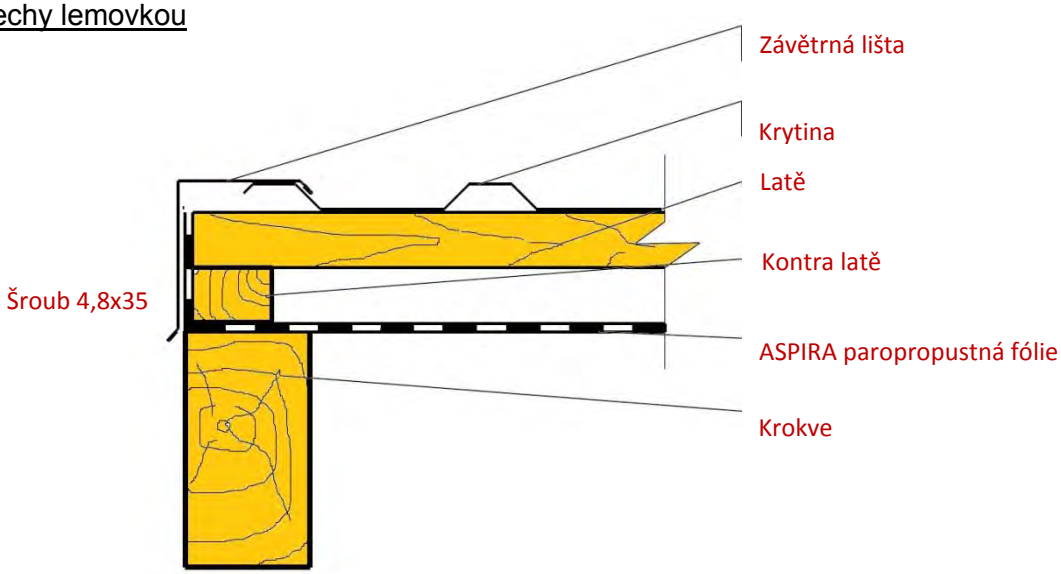

Úžlabí

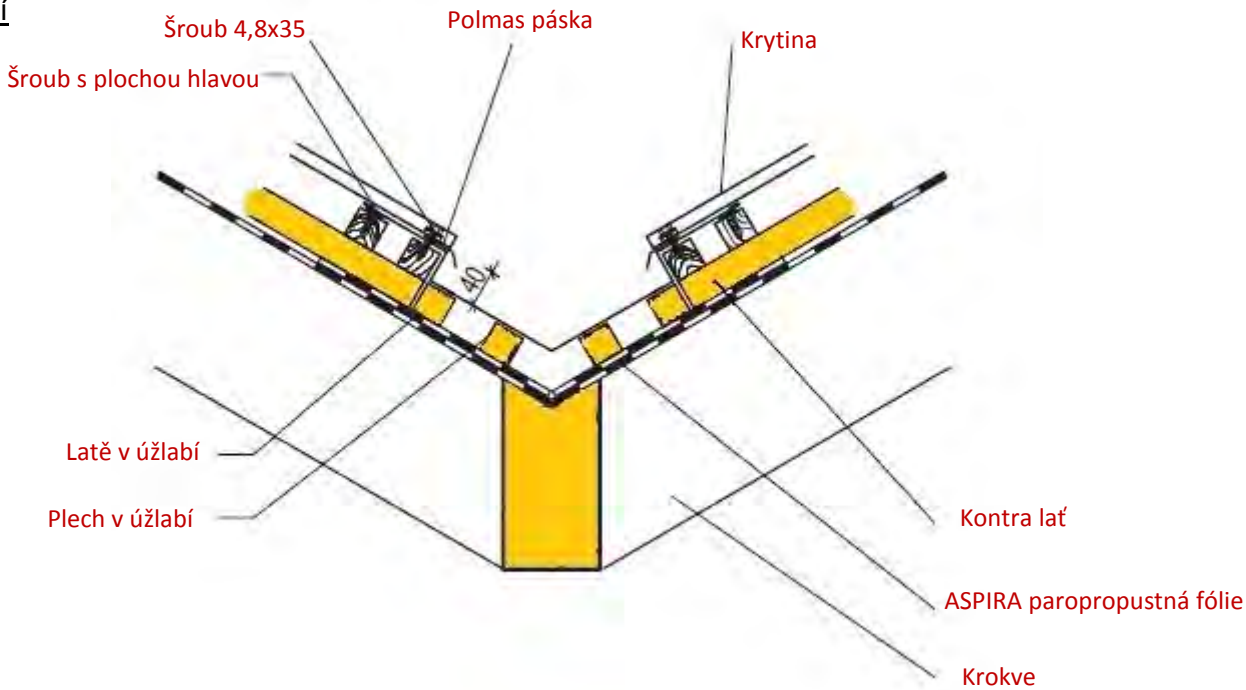

- Zde jsou vykresleny pouze tři základní přechody a spoje, všechny tyto lemovky ukončení lze vyrobit z plechových tabulí BPA, které máme ve všech barvách skladem, a tedy není překážka vyřešit oplechování jakéhokoliv detailu individuálně.
- Připevňování kominické lávky, komického schůdku, sněhové zábrany, větracího komínku atd. se provádí až na hotové střeše, kdy se přes tabule šroubuje příslušnými vruty do latí (nikdy nešroubujte pouze do plechu – mohlo by dojít k vytržení šroubu). K utěsnění takto vzniklých děr se používá těsnění butyl POLMAS, které vydrží trvale pružné a tedy zabraňuje protečení.
- Při montáži střešních oken, výlezů atd. postupujte dle návodu k těmto výrobkům.

Závěrečná upozornění:

- Dbejte na čistotu střešních tabulí při montáži, případné špony z vrtání a stříhání ihned z krytiny důkladně odstranit, aby nedošlo k poškrábání.
- Poškozená místa montáží odmastěte a pouze lokálně zabarvěte správkovou barvou.
- Minimalizujte pohyb po již položených částech krytiny, pokud je to nutné, tak našlapovat pouze na podložené části falcové krytiny (na latě).
- Při manipulaci pozor na ostré hrany a rohy, užívejte ochranné pomůcky.
- Nemontujte krytinu za deště a silného větru.

Děkujeme Vám za zakoupení našich trapézových plechů, veškeré dotazy Vám rádi zodpovíme, telefonický kontakt na zkušené prodejce najdete na